IL FUTURO IN PRIMO PIANO / 11.03.2022

Verso: l'economia circolare, il metabolismo urbano, la mobilità sostenibile

Metabolismo urbano e mobilità territoriale.

ANDREA DEBERNARDI
ingegnere, META srl

Provincia di Rimini

ptav PIANO TERRITORIALE D'AREA VASTA

riminiverso: TERRE DI CULTURA, ACCOGLIENZA, CITTÀ, RESILIENZA.

METABOLISMO URBANO E DOMANDA DI MOBILITA’

Una delle principali espressioni del **metabolismo urbano** è la **circolazione delle persone e delle cose** all’interno del territorio.

DOMANDA DI MOBILITA' E DINAMICHE TERRITORIALI

Pertanto, la necessità di movimento, ovvero la **domanda di mobilità**, è strettamente connessa alle dinamiche territoriali in atto.

MOBILITA’ DELLE PERSONE

Un modo un po’ diverso dal solito per studiare la mobilità delle persone è studiare i bacini funzionali dei poli urbani attrattori.

LEGENDA

AREE DI INFLUENZA

- 0%
- 0 - 0.5%
- 0,5 - 1%
- 1 - 2%
- 2 - 5%
- 5 - 10%
- 10 - 20%
- 20 - 35%
- 35 - 50%
- >=50%

SPOSTAMENTI ATTRATTI PER MODO

- Treno+Metro
- Bus+Tram
- Auto+Moto
- Accompagnamento
- Non Motorizzato
- Moto

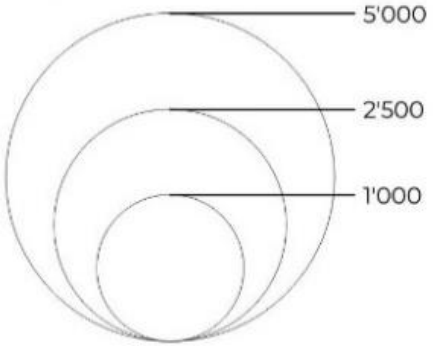

Provincia di Rimini

ptav PIANO TERRITORIALE D’AREA VASTA

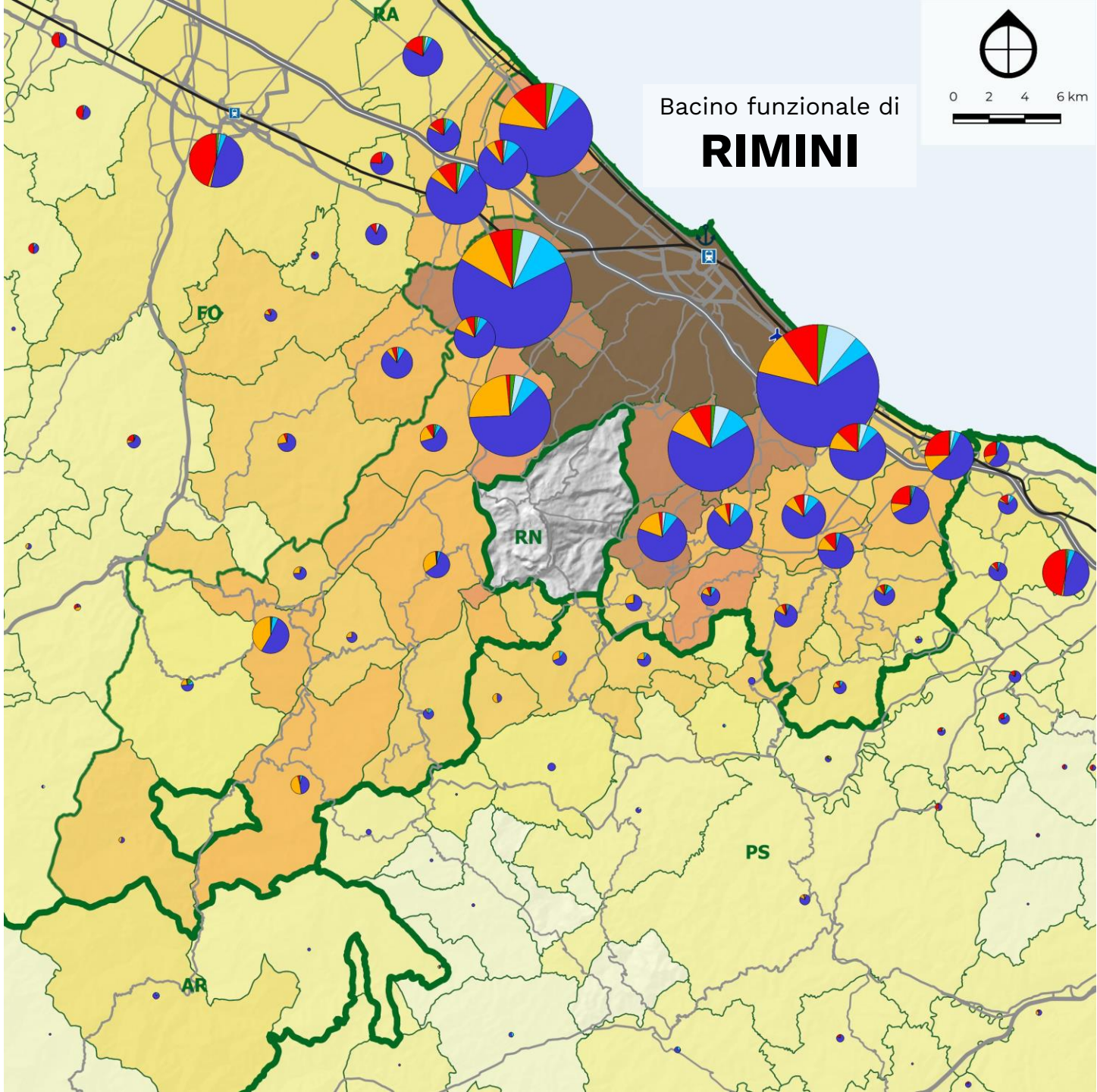

MOBILITA’ DELLE PERSONE

Un modo un po’ diverso dal solito per studiare la mobilità delle persone è studiare i bacini funzionali dei poli urbani attrattori.

LEGENDA

AREE DI INFLUENZA

- 0%
- 0 - 0.5%
- 0,5 - 1%
- 1 - 2%
- 2 - 5%
- 5 - 10%
- 10 - 20%
- 20 - 35%
- 35 - 50%
- >=50%

SPOSTAMENTI ATTRATTI PER MODO

- Treno+Metro
- Bus+Tram
- Auto+Moto
- Accompagnamento
- Non Motorizzato
- Moto

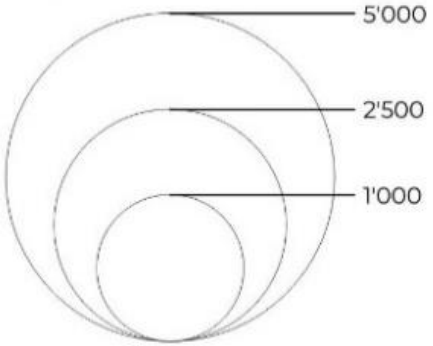

Provincia di Rimini

ptav PIANO TERRITORIALE D’AREA VASTA

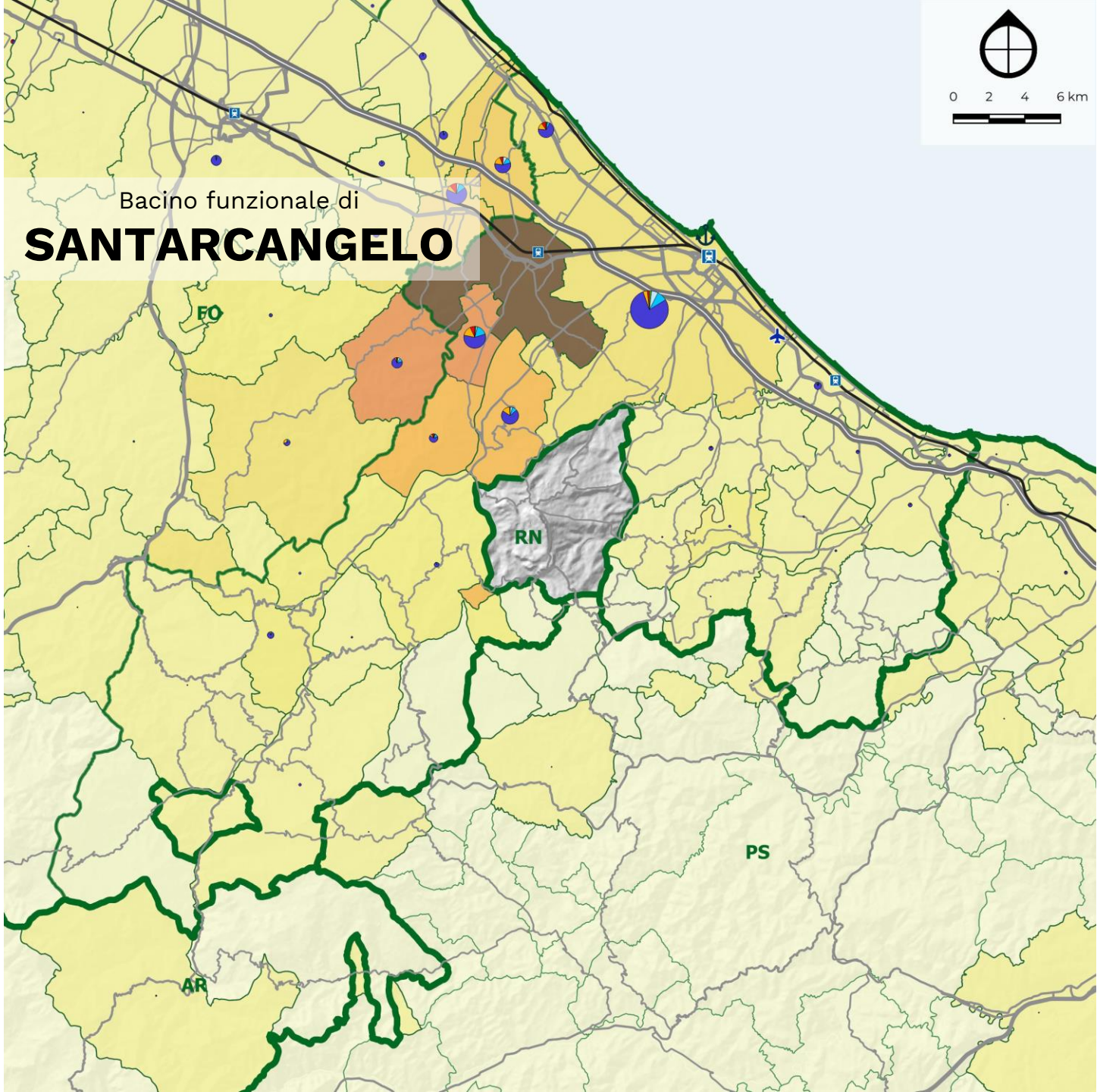

MOBILITA’ DELLE PERSONE

Un modo un po’ diverso dal solito per studiare la mobilità delle persone è studiare i bacini funzionali dei poli urbani attrattori.

LEGENDA

AREE DI INFLUENZA

- 0%
- 0 - 0.5%
- 0,5 - 1%
- 1 - 2%
- 2 - 5%
- 5 - 10%
- 10 - 20%
- 20 - 35%
- 35 - 50%
- >=50%

SPOSTAMENTI ATTRATTI PER MODO

- Treno+Metro
- Bus+Tram
- Auto+Moto
- Accompagnamento
- Non Motorizzato
- Moto

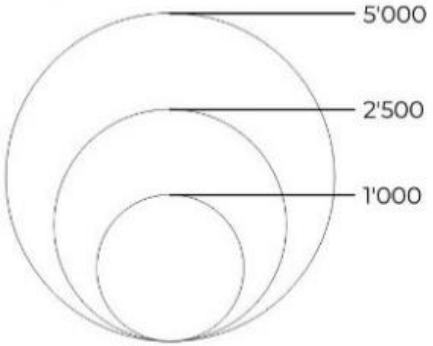

Provincia di Rimini

ptav PIANO TERRITORIALE D’AREA VASTA

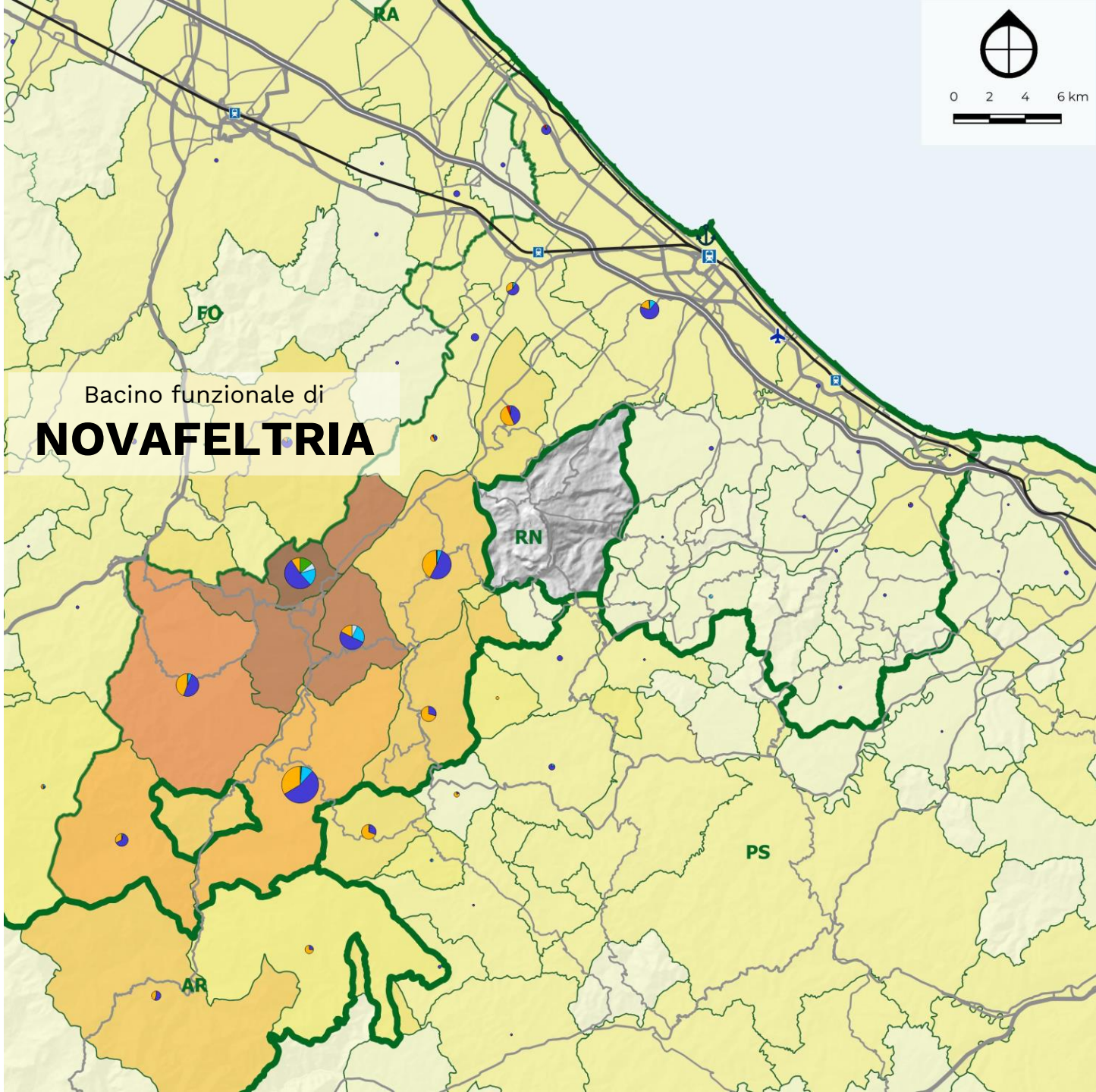

MOBILITA' DELLE PERSONE

Un modo un po' diverso dal solito per studiare la mobilità delle persone è studiare i bacini funzionali dei poli urbani attrattori.

LEGENDA

AREE DI INFLUENZA

- 0%
- 0 - 0.5%
- 0,5 - 1%
- 1 - 2%
- 2 - 5%
- 5 - 10%
- 10 - 20%
- 20 - 35%
- 35 - 50%
- >=50%

SPOSTAMENTI ATTRATTI PER MODO

- Treno+Metro
- Bus+Tram
- Auto+Moto
- Accompagnamento
- Non Motorizzato
- Moto

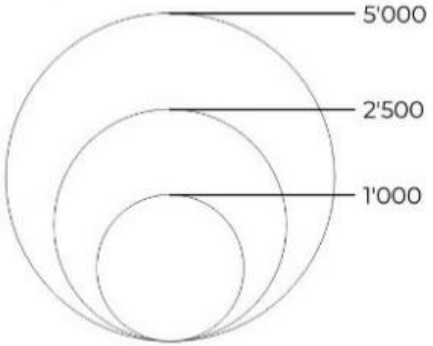

Provincia di Rimini

ptav PIANO TERRITORIALE D'AREA VASTA

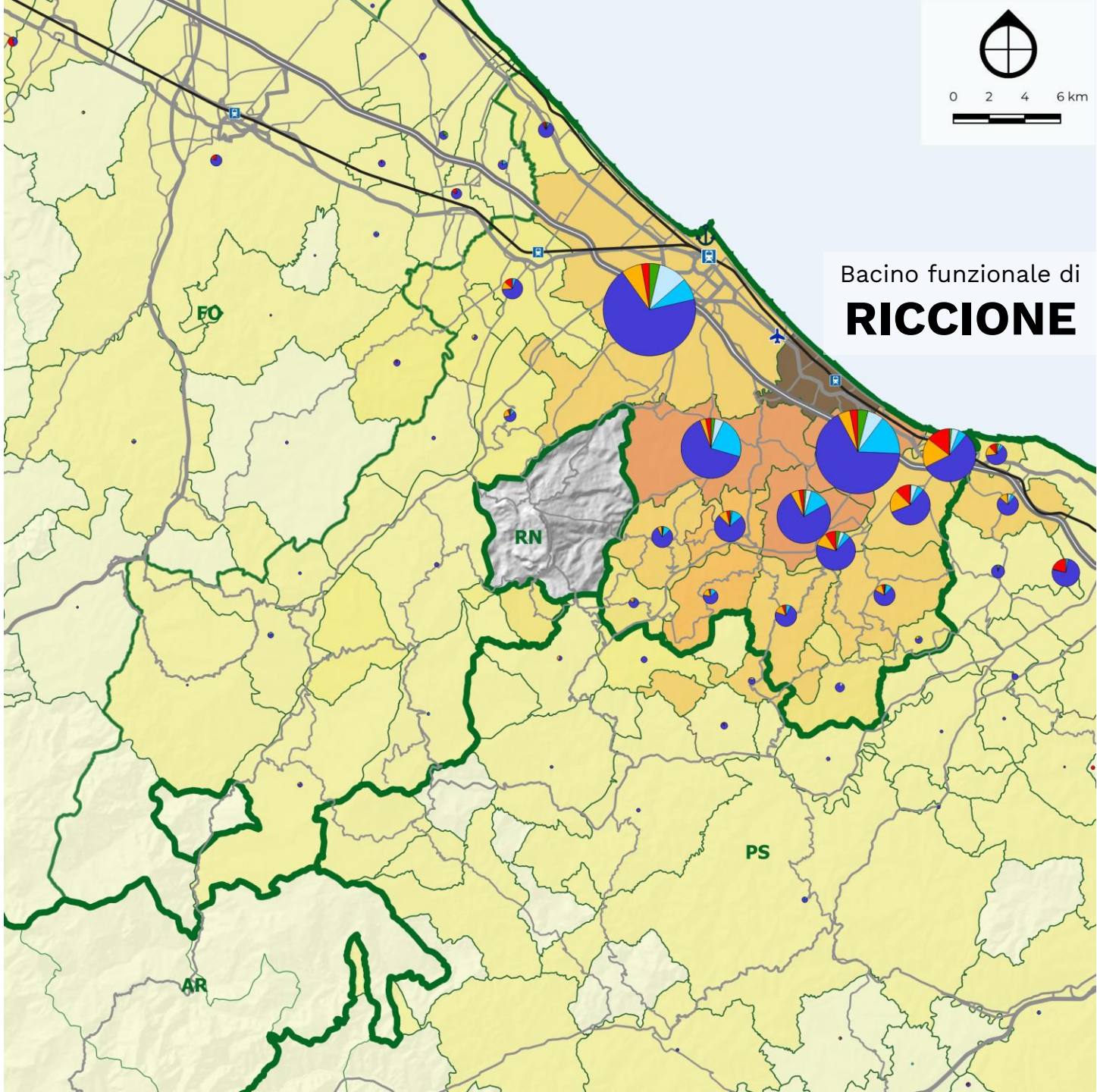

MOBILITA' DELLE PERSONE

Un modo un po' diverso dal solito per studiare la mobilità delle persone è studiare i bacini funzionali dei poli urbani attrattori.

LEGENDA

AREE DI INFLUENZA

- 0%
- 0 - 0.5%
- 0,5 - 1%
- 1 - 2%
- 2 - 5%
- 5 - 10%
- 10 - 20%
- 20 - 35%
- 35 - 50%
- >=50%

SPOSTAMENTI ATTRATTI PER MODO

- Treno+Metro
- Bus+Tram
- Auto+Moto
- Accompagnamento
- Non Motorizzato
- Moto

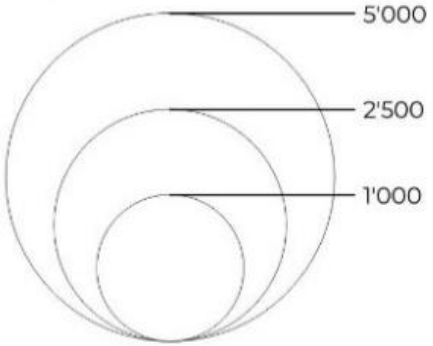

Provincia di Rimini

ptav PIANO TERRITORIALE D'AREA VASTA

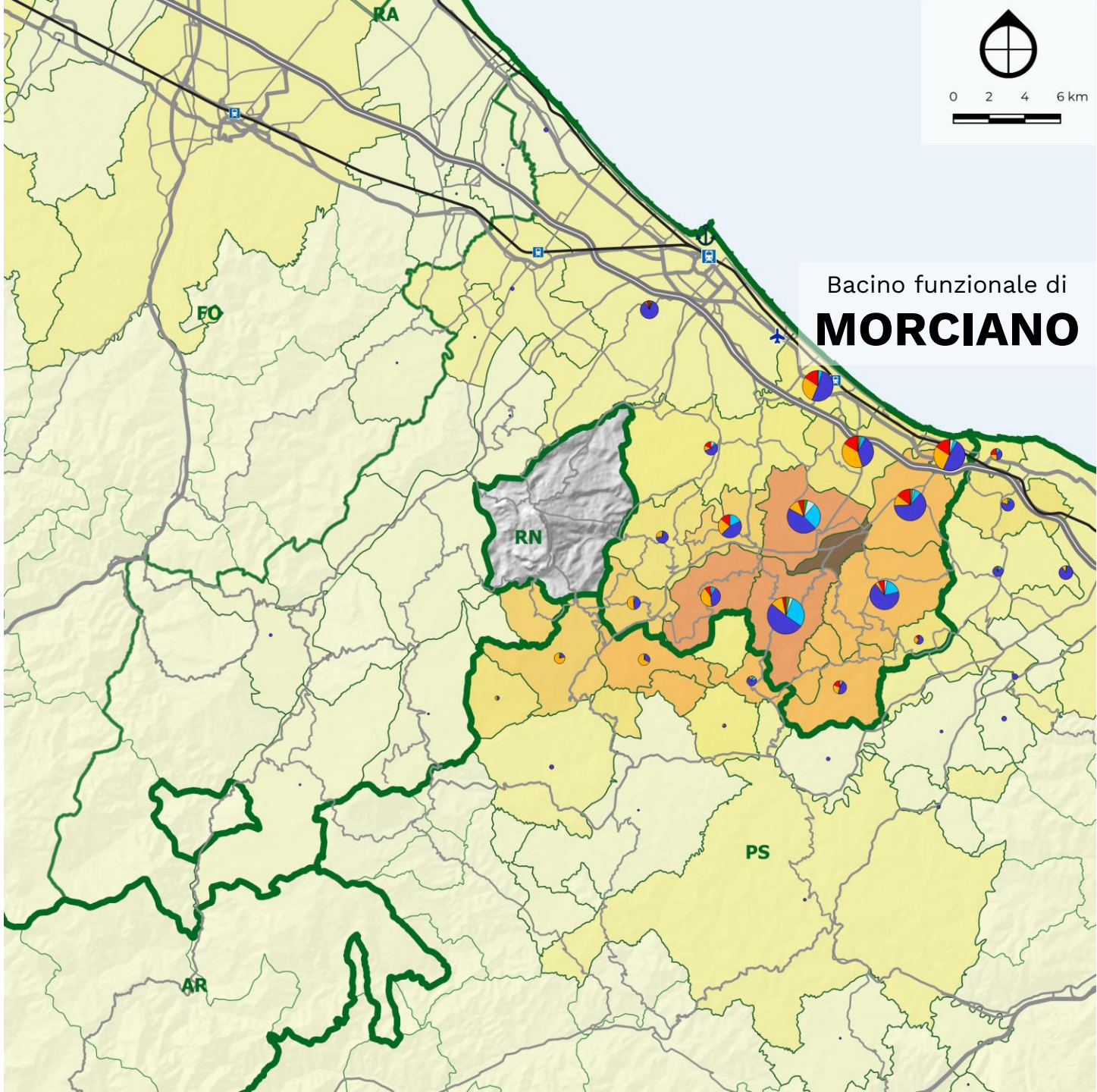

Bacino funzionale di

MORCIANO

LA MOBILITA' DELLE COSE

Decisamente diverso è il tema della **mobilità delle cose**:
→ varietà merceologica;
→ scomponibilità dei carichi;
→ catene di viaggio aperte.

In questo caso il metabolismo urbano si lega al bilancio dei flussi materiali dalla produzione al consumo finale.

BILANCIO FLUSSI MATERIALI

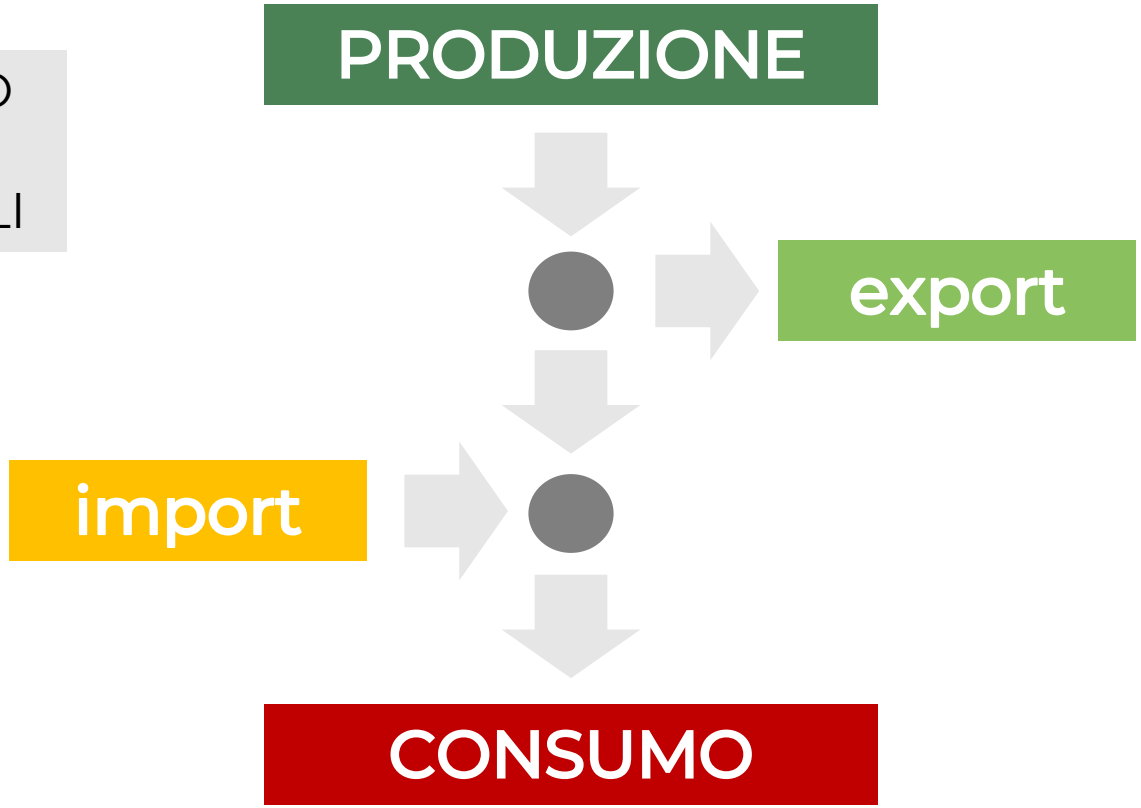

LA MOBILITA' DELLE COSE: FILIERA AGROALIMENTARE

Il PTAV di Rimini adotta una tecnica di analisi innovativa, che tende a tracciare i movimenti e le trasformazioni delle merci nei suoi singoli comparti territoriali.

→ Applicazione alla **filiera agroindustriale**:

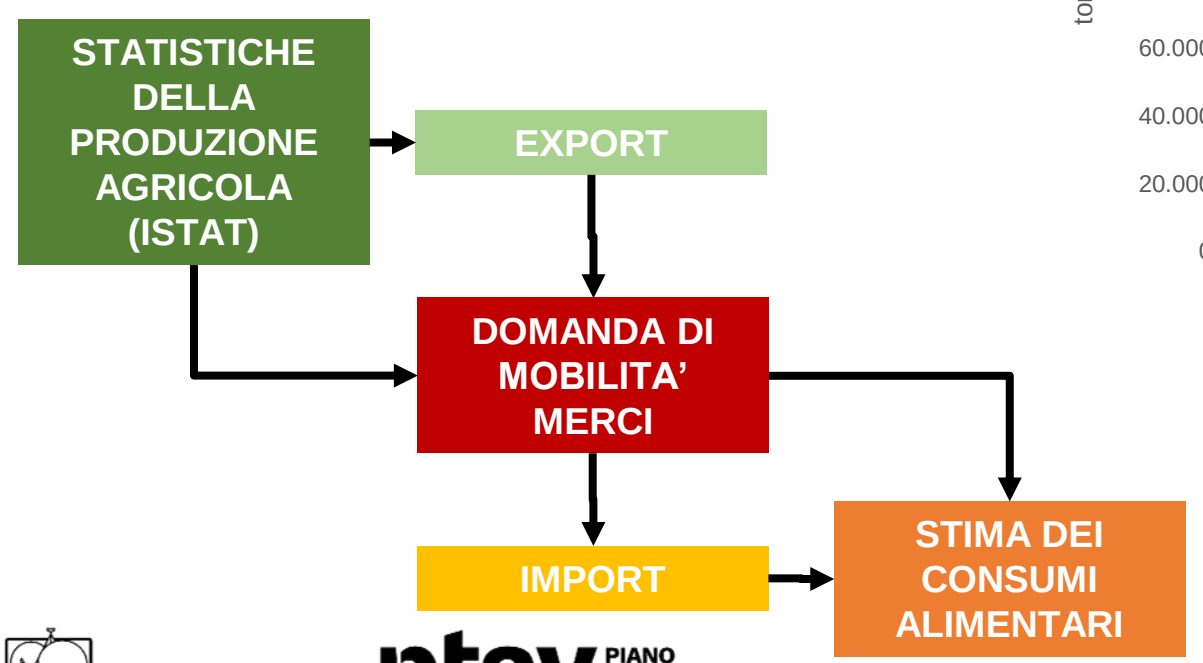

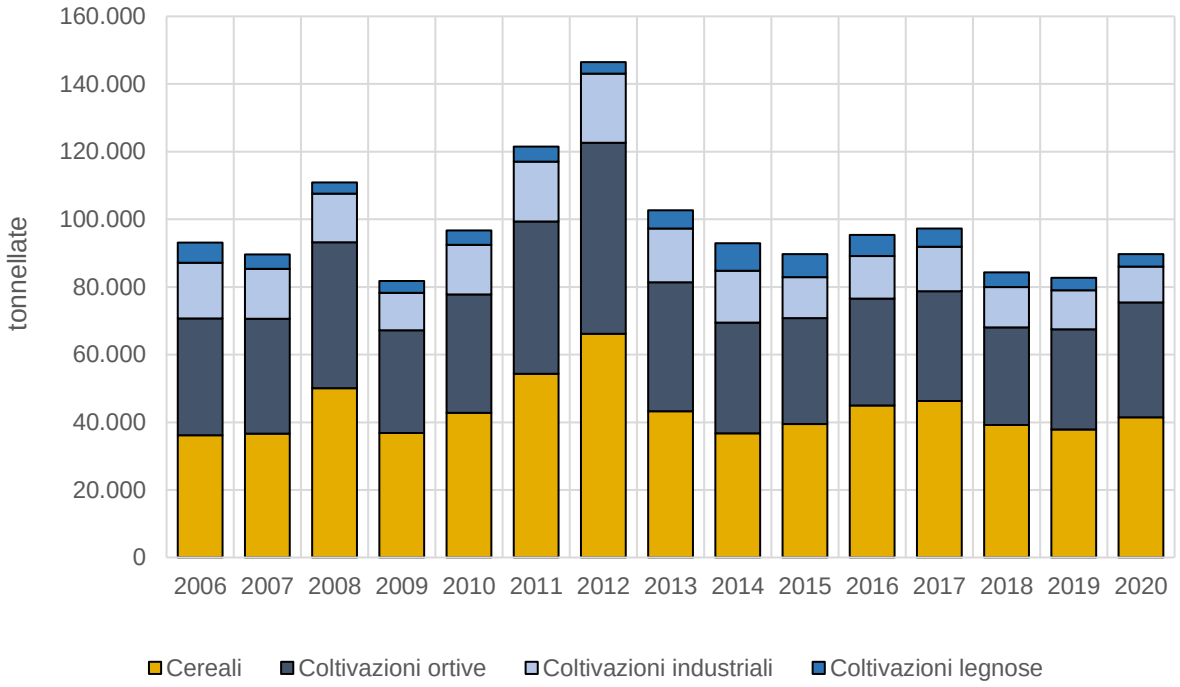

Provincia di Rimini

ptav PIANO TERRITORIALE D'AREA VASTA

riminiverso: TERRE DI CULTURA, ACCOGLIENZA, CITTÀ, RESILIENZA.

DOMANDA DI MOBILITA' E FLUSSI DI TRAFFICO

La circolazione effettiva delle persone e delle cose all'interno del territorio, cioè i **flussi di traffico**, è il risultato dell'interazione fra la domanda di mobilità e l'offerta di trasporto (reti infrastrutturali e servizi).

E' possibile cioè operare una distinzione fra **domanda potenziale** (cioè necessità di movimento) **ed effettiva** (cioè spostamenti realmente svolti).

La ricerca di un equilibrio adeguato fra domanda, offerta e flussi rappresenta l'obiettivo di fondo per la pianificazione della **mobilità sostenibile**.

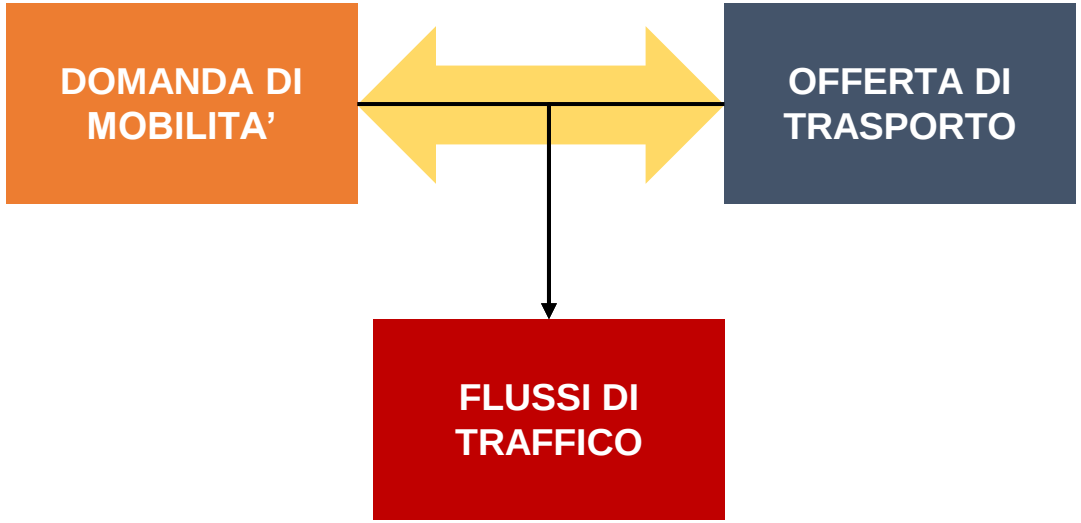

FLUSSI DI TRAFFICO

Le dinamiche della domanda sottendono gli **spostamenti** concretamente effettuati nel territorio riminese.

Tali flussi sono ricostruiti attraverso un modello di traffico che consente di sviluppare **scenari alternativi** di intervento.

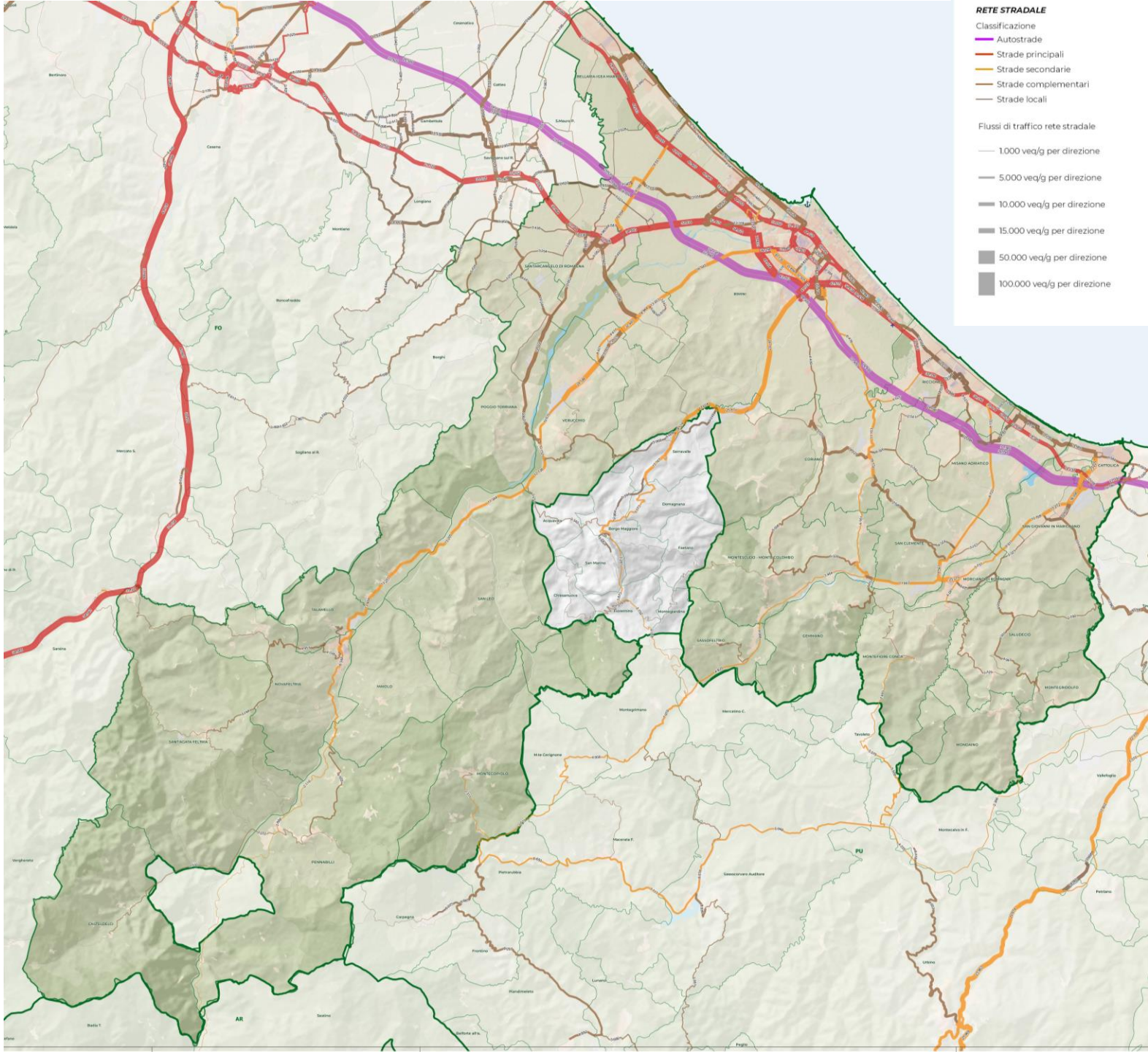

Provincia di Rimini

ptav PIANO TERRITORIALE D'AREA VASTA

Grazie per l'attenzione!

andrea.debernardi@metaplanning.it

Provincia di Rimini

ptav PIANO TERRITORIALE D'AREA VASTA

riminiverso: TERRE DI CULTURA, ACCOGLIENZA, CITTÀ, RESILIENZA.